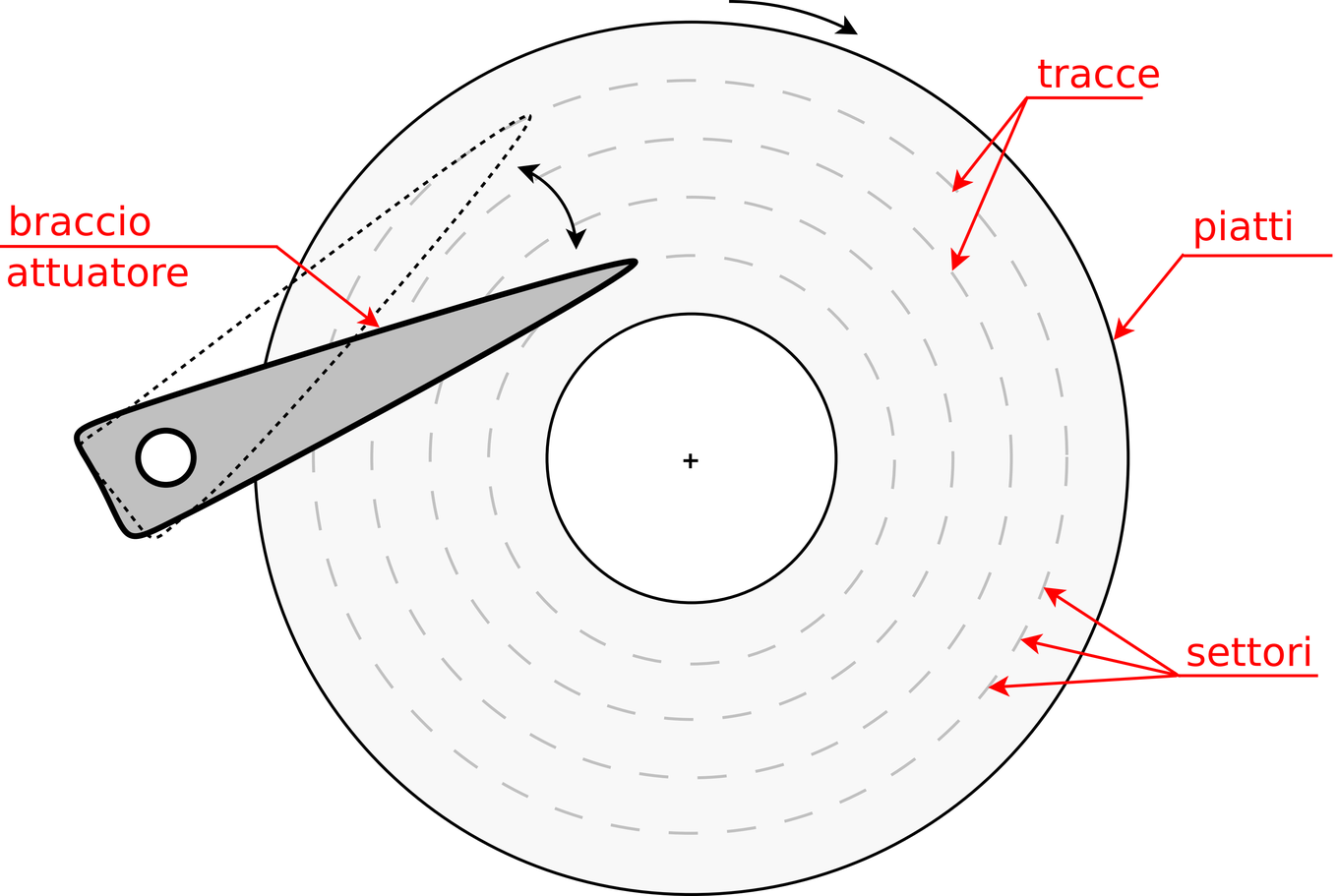
tracce
braccio
attuatore
piatti
settori

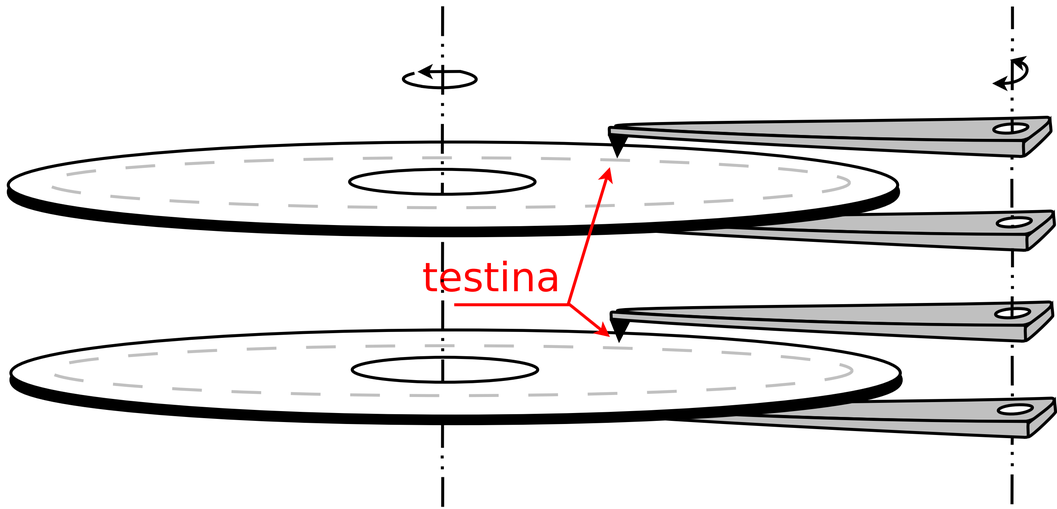
testina